議案第３０号

動産の取得について

令和７年度高規格救急自動車の購入について、次のとおり売買契約を締結するものとする。

１　契約の目的
　高規格救急自動車１台の購入
２　契約の方法
　条件付き一般競争入札による契約
３　契約の金額
　１８，６４５，０００円
４　契約の相手方
　横浜市都筑区川向町８８０番地１
　神奈川トヨタ自動車株式会社特販部
　　部長　首　藤　　豊

令和７年６月５日提出

秦野市長　高　橋　昌　和

提案理由

消防署西分署に配置している高規格救急自動車の老朽化に伴い、更新車両を購入するため、議会の議決に付すべき契約及び財産の取得又は処分に関する条例第３条の規定により議会の議決を求めるものであります。

議案第３０号説明資料

１　物　件　名

令和７年度高規格救急自動車の購入

２　納入場所及び数量

(1)　納入場所　秦野市消防本部

(2)　数　　量　１台

３　購　入　理　由

消防署西分署に配置している老朽化した高規格救急自動車を更新するため購入するものです。

４　契約の方法

条件付き一般競争入札による契約

５　契約の金額

１８，６４５，０００円（うち、取引に係る消費税及び地方消費税の額は、1，695，000円）

６　契約の相手方

横浜市都筑区川向町８８０番地１

神奈川トヨタ自動車株式会社特販部

部長　首　藤　　豊

７　仮契約締結日

令和７年４月２２日

８　納　入　期　限

令和８年３月２７日

９　車　両　概　要

(1)　車両寸法（ミリメートル）　全長５，６６０、全幅１，８９５、全高２，４９０

(2)　総　排　気　量　２，６９３ｃｃ

(3)　燃　　料　ガソリン

(4)　変　速　装　置　オートマチック

(5)　駆　動　方　式　四輪駆動

(6)　乗　車　定　員　７名

(7)　主　な　装　備　車両周囲コーナーセンサー、デジタルインナーミラー、防振架台

１０　入札の結果

(1)　開札執行日　令和７年４月１７日

(2)　入札参加者数　　２者

(3)　予定価格（事後公表）　　２０，３５９，０９１円

(4)　開札の結果

入　札　金　額	決定区分	事　業　者　名
１６，９５０，０００	落札	神奈川トヨタ自動車株式会社
１８，４５０，０００		日産神奈川販売株式会社

※　金額は全て税抜きで表示

１１　概 要 図 等

３ページ以下のとおり

高規格救急自動車　概要図

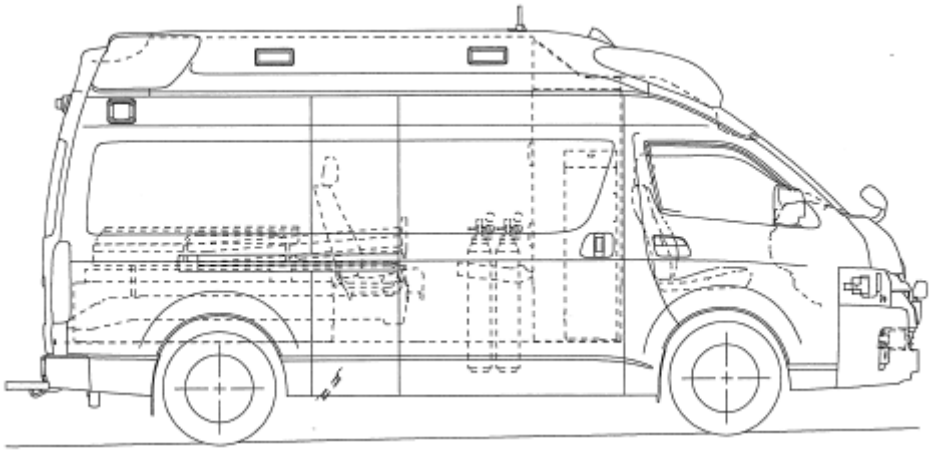

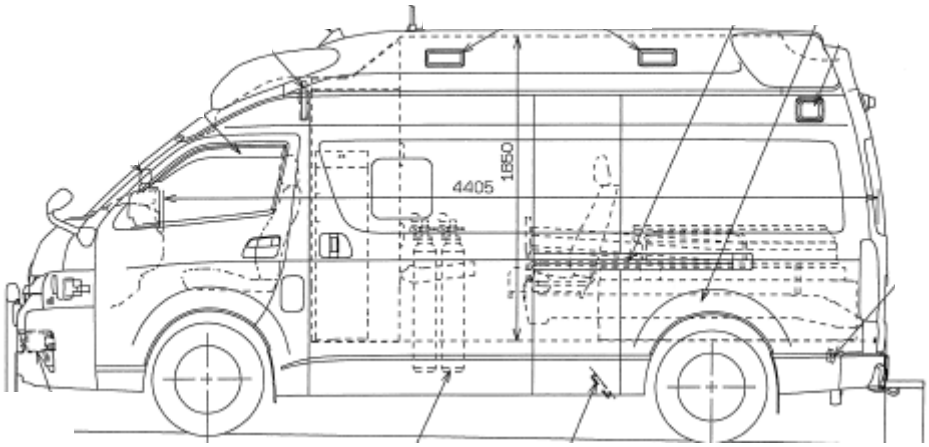

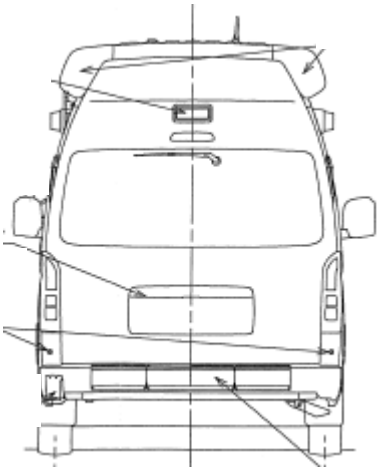

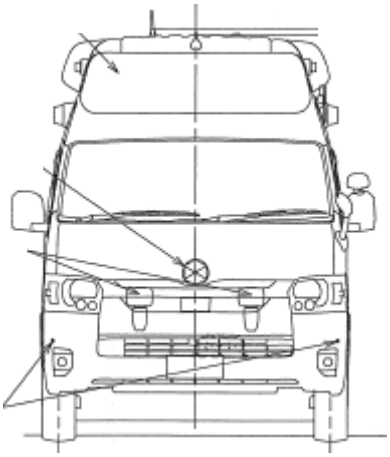

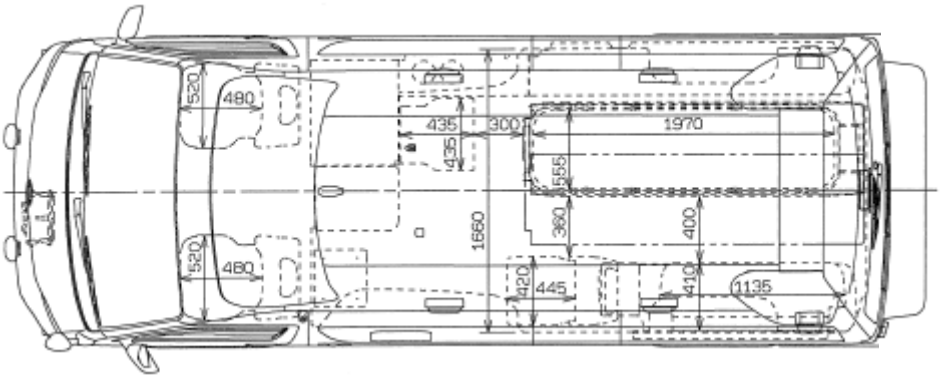

車両イメージ写真（令和４年度購入車両）