水とみどりに育まれ

誰もが輝く暮らしよい都市（まち）

秦野市職員採用案内

保育園教諭・幼稚園教諭・司書・消防職

Recruitment Guide

令和７年度（中期）

Hadano City Office

CONTENTS

2…秦野市職員を志す皆さんへ（市長メッセージ）
3…秦野市の紹介
4…主な取組・業務
5…秦野市が目指す職員像
6…受験申込から採用まで
7…先輩×Interview（先輩職員からのメッセージ）
11…勤務条件・福利厚生
12…人事・研修制度
14…秦野市公式SNSをご利用ください
16…職員採用試験募集要項

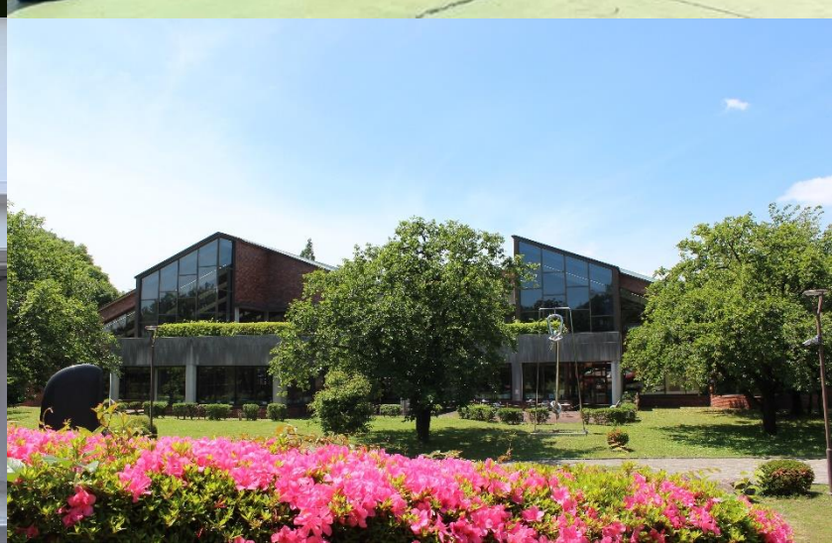

秦野市職員を志す皆さんへ

秦野市長　高橋昌和

「令和７年度秦野市職員採用案内」を手にとってくださり誠にありがとうございます。

令和７年１月１日に市制施行７０周年を迎えた秦野市は、北側には丹沢山地、南側には渋沢丘陵が東西に走り、その地形は県内唯一の盆地となっています。
北側の丹沢山地は「表丹沢」として広く親しまれており、多彩な山々と豊富なルートがあることから、登山初心者から中・上級者まで幅広く楽しむことができるほか、豊かな自然の中でのキャンプや農作物の収穫体験など様々なアクテビティを体験することができるなど、雄大な自然と豊富な観光資源に恵まれています。
また、小田急線の４駅に加え、高速道路のインターチェンジが３か所あり、いずれも新宿や横浜との移動時間が１時間程度と高い交通利便性を誇っています。市民の日常生活から休日のレジャーなど多様なニーズに対応できる交通網を有していることも本市の大きな強みと言えます。

さて、これから秦野市職員を志す皆さんへのメッセージとして、私の好きな言葉を紹介させていただきます。

「疾風に勁草（けいそう）を知る」

この言葉の意味は、強い風が吹くことで初めて丈夫な草が見分けられるというものです。
これは、苦難や逆境に直面した時に、初めてその人の本当の価値や意志の強さがわかるというたとえであり、現在直面している就職活動や採用試験では緊張する場面や、苦しいことや逃げ出したいと思うこともきっとあるでしょう。
そのような状況を乗り越えた先にその人の本当の強さであったり、魅力が見出されるものだと思っています。

社会情勢が目まぐるしく変化する中で、本市の都市像である「水とみどりに育まれ誰もが輝く暮らしよい都市（まち）」を実現していくために、志のある皆さんの力を求めています。

本市には皆さんの知識や経験を広げ、様々な先輩職員と一体となってチャレンジできるフィールドが広がっています。
「秦野市をよりよくしたい」、「秦野市で自分の力を発揮したい」という熱意を持った方のチャレンジをお待ちしています。
皆さん、私たちと一緒に市民の幸せ、輝く秦野の未来のために、共に歩んでまいりましょう。

秦野市の紹介　（令和７年４月１日現在）

自然と共生し市民と協働するまち『秦野市』

秦野市は、神奈川の県央西部に位置し、東京から約60km、横浜から約37kmの距離にあり、北方に丹沢山塊、南方には渋沢丘陵が東西に走る県内唯一の盆地です。その地下には全国名水百選に選ばれた「秦野盆地湧水群」があり、この名水によるボトルドウォーターが、環境省の行った「名水選抜総選挙」の「おいしさがすばらしい名水部門」で全国第1位となりました。

近代秦野の発展へとつながった、たばこ耕作（日本三大銘葉）や、明治、大正、昭和の時代に、全国に先がけて取り組んだ陶管水道事業（日本で最初）、町営電気事業、軽便鉄道事業などは、先人たちが成し遂げた偉業であり市の誇りです。

令和７年１月１日に市制施行７０周年の節目を迎え、多様な市民のつながりや絆の再認識、新たな未来につながるようにという想いが込められた【みんなでつなぐ　未来のＨＡＤＡＮＯ】をテーマに市民一体となった記念事業を展開しています。

秦野市では豊かで美しい自然を背景に、「水とみどり」と共生し、世界共通の目標であるＳＤＧｓの「誰一人取り残されない」という理念のもと次の都市像を掲げています。

【都市像】

「水とみどりに育まれ誰もが輝く暮らしよい都市（まち）」

私たちは、都市像の実現に向かって、「ふるさと秦野」の魅力ある資源にさらに磨きをかけ、市民との協働・連携のもとに、持続可能なまちづくりを日々推進しています。

位置・アクセス

位置

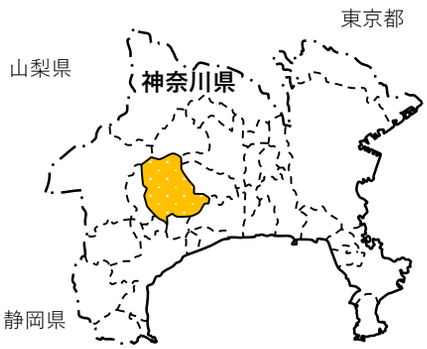

アクセス

○鉄道

≪新宿から≫
小田急線・特急ロマンスカーで６０分
小田急線・快速急行で６５分

≪横浜から≫
相鉄線海老名駅乗り換え、
小田急線・急行で５５分

≪小田原から≫
小田急線・急行で２０分

○高速道路

≪東京ＩＣから≫
東名高速道路 秦野中井ＩＣまで３０分
新東名高速道路 秦野丹沢スマートＩＣまで３５分

市章

伝統の誇りと発展向上する「ハダノ」を最も力感ある形で、飛躍発展性と市民の精神的結合の旗印として翼型に図案化し、市の発展を象徴したものです。

人口・世帯数・面積

人口

１６０，０６９人
（男８０，８２２人）
（女７９，２４７人）

世帯数

７３，７９９世帯

面積

１０３．７６㎢
（県内で５番目の大きさ）

財政状況

財政状況

一般会計予算額
６４０億７，０００万円

市職員

職員数

１，０８８人

男女比

・男性６４.７％
・女性３５.３％

年齢分布

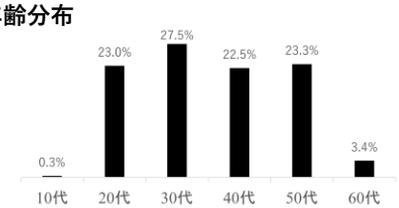

主な取組・業務

こども園・幼稚園の特徴的な取組

県内で最も長い歴史と伝統の公立幼稚園と子育て支援の拠点・認定こども園

秦野市には公立の幼稚園が６園あり、大正４年から幼稚園教育を推進してきました。

現在まで引き継がれてきた「人づくりの基本は、幼児教育にあり」という理念のもと、それぞれの園が地域性や特性を生かし、遊びを中心とした体験や学びの中から、心豊かな人間性を育成するための基礎を築き続けています。

また、教育を中心とする幼稚園と保育を中心とする保育園、それぞれの良さを生かしながら、子どもたちの健やかな成長を支援する「認定こども園」は、公立では県内最多となる５園あり、幼児期の教育や保育、地域のさまざまな子育て支援の「量の拡充」と「質の向上」を進めています。

園小中一貫教育の取組とふれあい教育の推進

小・中学校に隣接する園が多くあります。そのような環境を生かし、就学前から小・中学校までを通して連続性のある教育課程により、幼児期に身についた「育ち」や「学び」を着実に継続し、伸ばしていけるよう、地域、保護者が一体となって、幼児教育や子育て支援の充実を図っています。また、さまざまな人とのふれあいや自然体験を通して、子どもたちの考える力や豊かな心を育てています。

小学生との交流

豊かな自然の中で遊ぶ子どもたち

主な司書の業務

主に市立図書館に勤務し、地域住民の学びと文化活動を支える専門職です。図書館資料の選定・発注・受け入れから分類、目録作成、貸出、レファレンスなどの基本業務に加え、地域資料の活用を通じて知識や情報へのアクセスを支援しています。

また、「秦野よむよむプラン2021」を策定し、子どもの読書活動推進のため、市内の学校司書や教諭と連携するとともに、資料・施設・イベントの有効活用に取り組んでいます。さらに、読書を通じて子どもの「生きる力」を育み、図書館の仕事体験や司書を目指すきっかけづくりにも注力し、次世代育成にも力を入れています。

市民の生涯学習の拠点を担う市立図書館

主な消防職の業務

消防・救助

火災時における消火活動や、事故・自然災害時における救助活動を行うのが、消防・救助業務です。複雑多様化するさまざまな災害から市民の命や秦野のまちを守ります。

地域防災

大規模・広域的な災害が発生した場合、消防機関だけでは十分な対応ができません。

地域を守る消防団の訓練指導はもちろん、誰もが尊い命を救える環境を整備するため、積極的に応急手当講習などを行っています。

秦野市・伊勢原市共同消防指令センター

令和７年４月に伊勢原市と共同で運用する消防指令センターを運用開始し、最新鋭の指令システム、AIによる通報内容のテキスト化、Googleマップとの連携、映像の活用など高度化を図りました。

両市の指令員が連携協力し合うことで、迅速かつ的確な対応となり、市民の安全と安心を守ります。

指令センターの様子

救急救命

救急隊は、怪我人や急病人の命を救うため、日夜を問わず活動しています。さまざまな救命処置の資器材を備えた高規格救急車とともに現場に駆けつけ、傷病者の症状に応じた処置を行いながら病院まで搬送します。

火災調査

消火活動に加え、火災が発生した原因や状況、火災や消火による損害を調査します。判明した出火原因を、火災の予防や効果的な消防活動に役立てています。

危険物規制・保安

消防法で定められた「危険物」は引火や自然発火の危険性が高いため、指定数量以上の危険物の貯蔵や取扱いに対して、規制や許可をします。

建築指導・査察

建築物等の安全を建築前に確保する消防同意や建築後も消防用設備等が適切に管理されているか、立入検査を行い、火災の発生や被害の拡大を未然に防いでいます。

秦野市が目指す職員像

　かつての国の主導により画一的な行政サービスを提供する中央依存的な体制から、地方が自らの責任で判断し、権限を行使していく「地方分権時代」に移行しています。

　このように社会情勢や市民の意識が大きく変化している状況の中、我々は市民に対して常に価値のあるサービスを提供し続けなくてはいけません。

　秦野市では、「職員（ひと）づくり基本方針」を策定し、目指すべき職員像を提示しています。

　私たちはその職員像こそ地方分権時代にふさわしい姿であると考え、毎日その姿を目指し努力しています。

　そこで、これから採用試験を受験する皆さんにも、地方分権時代にふさわしい秦野市職員になるために、次の５つの心構えで臨んでいただきたいと考えます。

１.「誰よりも秦野を愛する、誠実で良識のある職員」

～誰よりも秦野を愛し、市民や社会に対して誠実であり続けます。～

２.「市民のために仲間と共に情熱をもって成し遂げる、熱い職員」

～常に仲間を思いやり、支えあい、課題には共に情熱をもって取り組みます。～

３.「妥協を許さない、行動するプロフェッショナルな職員」

～経営感覚を持つ行政のプロとして、仕事に使命感と誇りを持って行動します。～

４.「理想を追い求めて学び続ける、チャレンジする職員」

～失敗を恐れず、目標に向かって挑戦するために学び続けます。～

５.「将来の秦野のために、人と組織を育てる職員」

～強みを持った行動力のある職員と創造的な組織を育てます。～

職員（ひと）づくり基本方針は市ホームページで確認できます。
トップページ＞市政情報＞行政運営＞職員＞職員（ひと）づくり基本方針
https://www.city.hadano.kanagawa.jp/www/contents/1001000003551/index.html

プロフィール
名前：もりりん
　　（モリ目リン科カワイイ属ヨウセイ種）
好物：おいしい秦野の水
　　盆地に差すおひさまの光
　　落花生などはだのに関するもの

受験申込から採用まで

【保育教諭・幼稚園教諭、司書、消防職】

令和7年7月1日
募集要項公開

7月1日～7月31日
受験申込
（電子申請）

８月7日
受験票発行
（電子申請内）

8月17～18日
受験申込受付（※提出書類を本人が持参）
及び
第１次試験（１日目）

9月１4日
第１次試験（２日目）

10月10日
最終試験
【対象】消防職

10月14日
最終試験
【対象】司書

10月15・16日
最終試験
【対象】保育教諭
幼稚園教諭

最終合格・内定式

採用
（令和８年４月）

注意：上記スケジュールは予定であり、状況により変更する場合があります。

☞ **第１次試験（２日目）の試験内容を見直しました！**

≪一般教養試験から総合適性検査（基礎能力）へ変更≫

一般教養試験から、民間企業等の採用試験でも取り入れられている総合適性検査に変更しました。これまでの一般教養試験と比較し、試験対策のしやすい内容となっています。

※各試験の詳細は15ページ以降の「令和７年度秦野採用試験（中期）募集要領」をご確認ください。

先輩×Ｉｎｔｅｒｖｉｅｗ（先輩職員からのメッセージ）

どんな仕事をしているの

現在、0歳児クラスの担任をしており、元気いっぱいの子どもたちと毎日楽しく過ごしています。4月から初めての園生活を迎えた子どもたちは、初めは不安気な表情でしたが、たくさんのスキンシップや笑顔で関わっていくうちに、徐々に笑顔が増え、様々なものに興味をもって遊ぶことを楽しんでいます。

保育では、一人ひとりの気持ちに寄り添い、温かい雰囲気の中で信頼関係を築きながら安心して過ごせるよう心掛けています。また、個人差が大きい年齢のため、発達に合わせた関わりを大切にしています。できることが１つずつ増えていく姿を見守り、保護者や職員同士の連携を大切に、子どもたちの「はじめて」に寄り添っています。

仕事のやりがいは何ですか

保育教諭として１年目は１歳児クラス、２年目からは０歳児クラスの担任をしています。保育をする中で悩むことはたくさんありますが、同僚の先生方にアドバイスをいただきながら、一緒により良い保育について考えていくことで様々な保育の引き出しや考え方が増え、少しずつ自信をもって保育をすることができるようになったと感じています。子どもたちが日々成長する姿を近くで実感すると、自分の援助や関わりが子どもたちの成長に繋がったという喜びややりがいを感じ、もっと頑張ろうという気持ちになります。

大変なこともありますが、歩行や食事など自分でできることが１つずつ増えていく過程を近くで見守ったり、子どもならではの気付きや遊びに日々驚きや面白さを感じたりしながら、子どもと一緒に成長し、毎日が新鮮で、学びの多いやりがいのある仕事だと思います。

皆さんへのメッセージ

保育教諭という仕事は子どもとともに学び、成長していける素敵な仕事だと実感しています。

日々の中で失敗したり大きな壁にぶつかって悩んだりすることもあると思いますが、園の先生方に相談したり同期と支えあったりできる心強い環境があります。

子どもたちは自然豊かで温かい人々に囲まれた魅力ある秦野市でのびのびと過ごしています。皆さんともそんな素敵な秦野市で一緒に仕事ができる日を楽しみにしています。

先輩×Ｉｎｔｅｒｖｉｅｗ（先輩職員からのメッセージ）

「子どもたちがのびのびと過ごせる園づくりを目指して」

【保育園・幼稚園教諭職】

南幼稚園

諸星　真央（平成３０年度採用）

どんな仕事をしているの

現在、５歳児クラスの担任をしており、元気いっぱいな子どもたちと一緒に毎日楽しく過ごしています。

子どもたちが毎日幼稚園に行くことが“楽しい”と思えるよう、一人ひとりに寄り添いながら想いを受け止めたり、時には子どもたちと一緒に思い切り体を動かして遊んだりすることを大切にしています。

また、遊びをとおして様々なことを経験したり、発見したり、試したりできるよう子どもたちの発達や興味に合わせて保育の計画を立て、日々振り返りをする中で次の保育に活かせるようにしています。園で一緒に働く先生方や、保護者の皆さんと連携を図り、子どもたちがより良い園生活を送れるよう心掛けています。

仕事のやりがいは何ですか

子どもたちが様々な経験をしていく中で諦めずに挑戦したり、今までできなかったことができるようになったりするという成長の過程を近くで見れること、一緒に喜び合えることに日々やりがいを感じています。

一人ひとりの気持ちに寄り添いながら関わっていくことは難しく、悩むこともありますが、周りの先生方や保護者の皆さんと考えを共有しながら進め、子どもの成長を喜び合えた時にはとても嬉しく感じます。

様々な園で保育することができるという点も魅力の一つだと感じています。

それぞれの地域や園によって環境は様々です。自分の配属された地域や園ならではの環境を取り入れて保育をしていくことで、自分自身も発見や気づきをすることが多く、楽しく保育に臨むことができています。

皆さんへのメッセージ

幼稚園教諭は、子どもたちの命を預かる責任ある仕事ですがそれ以上に、子どもたちの笑顔や可愛さ、頑張り、成長を身近に感じられる素晴らしい仕事だと思います。日々の保育の中で、周りの先生方と一緒にアイデアを出し合い相談しながら進めていくことで、自分自身も日々成長することができていると感じます。

自然豊かで魅力あふれる秦野市で、生き生きとした『はだのっ子』を育んでいきましょう。皆さんと一緒に仕事ができる日を楽しみにしています。

先輩×Ｉｎｔｅｒｖｉｅｗ（先輩職員からのメッセージ）

「本（情報）と人をつなぐ知の案内人」

【司書】

文化スポーツ部　図書館

古田　栞（令和３年度採用）

どんな仕事をしているの

図書館では蔵書となる本の購入や資料整理等を行う資料管理、利用者の質問に答えるレファレンス業務、図書館でのイベント企画・運営など、図書館業務全般を行い、本を通して利用者の生涯学習の機会を提供しています。

利用者が本を探しやすくなるよう分類の修正を行ったり、展示などを用いて知識の幅を広げ、探求心を満たせるよう工夫を凝らすことを常に意識しながら仕事をしています。

単なる本の貸出・返却ではなく、地域の情報拠点として確実性の高い情報を提供し、知る楽しさを伝え届け続けることに誇りを持ち、本（情報）と人をつなぐ存在として学びを支えるために日々の業務に取り組んでいます。

仕事のやりがいは何ですか

司書として働き始めてから５年を迎えましたが、採用当時は図書館の業務が市の行うまちづくりの一翼を担っているとは考えてもいませんでした。純粋に本が好きで、本を通して利用者の方にサービスを提供したいという思いは全く変わりませんが、年数を重ねる中で単なる司書として図書館で働いているだけではなく「地方公共団体が設置する図書館の司書」という責任のある立場だということを強く感じています。

「図書館というフィールドで、知と人をつなぐプロフェッショナルに」本と人、人と人をつなげながら市民の生活に寄り添う。市民１人ひとりの教養や文化度を高め、暮らしと学びに深く関わる生涯学習の機会を支えることがまちづくりの重要な礎となっていきます。図書館の根本的な役割・存在意義を認識した今、「市民の知的探求や学びを支援する」ために使命を果たせる司書という職業に大きなやりがいを感じています。

皆さんへのメッセージ

図書館は誰にでも開かれた公共施設であり、知識の宝庫です。SNS等の不確実な情報ではなく、知識の宝庫の中から利用者の方が求めている情報に正しく導くこと、宝庫を守り続けることが司書の大切な役割です。

また、図書館と司書の必要性を多くの方に認識してもらい唯一無二の存在を確立すること、秦野市民の知的土壌を豊かにし、生涯学習・教育を一緒に支えてくれる人を待っています。

生き生きとやりがいを持ち仕事ができる職場を一緒に作っていきましょう。

先輩×Ｉｎｔｅｒｖｉｅｗ（先輩職員からのメッセージ）

【消防職】

警備第一課　鶴巻第一担当

白石 純也（令和６年度採用）

どんな仕事をしているの

主な仕事は、火災の消火活動、救助活動、救急活動の支援などの災害対応で、２４時間の交代制勤務です。

消防隊は、あらゆる災害に対して安全、確実、迅速に活動できるよう、日頃から火災現場や交通事故現場などを想定して、資機材取扱い訓練やホース延長訓練などを行っています。

また、出動や訓練以外では、出動した災害の報告書の作成や、防火対象物への立入検査を行ったり、他にも庁舎見学で子どもたちと触れ合いながら消防の魅力を発信するなど様々な業務を行っています。

仕事のやりがいは何ですか

採用後６か月間は、神奈川県消防学校に入校し、県内の消防職員と共に生活し、訓練を重ね、専門的な技術、知識を学びました。消防学校では体力的にも精神的にも辛い場面が数多くありましたが、仲間と共に乗り越えることによって、チームワークの大切さを学びました。消防学校卒業後、消防隊員として現場へ配属されました。実際に災害現場に出ると、極度の緊張感の中で様々な状況に対応する必要があるため、先輩や仲間たちと協力して活動しています。市民の方々のためになれた時、笑顔を見ることができた時にこの仕事を選んで良かったと感じています。

皆さんへのメッセージ

消防の業務には、火災、救助、救急以外にも様々な業務があり、その業務はどれも強い責任感、冷静な判断力、そして体力も求められますが、市民の方々の感謝や信頼を感じることができる素晴らしい仕事でもあります。

また、消防車や救急車で街中を走っていると、小さな子どもが手を振ってくれたり、通りすがりの方に「ご苦労様です。」とお声がけいただくこともあり、市民のヒーロー・ヒロイン的な存在でもあります。秦野市の安全と安心を守るため、切磋琢磨して、秦野消防全体を盛り上げていくことができるよう、皆さんと一緒に働ける日を楽しみにしています。

勤務条件・福利厚生　（令和７年４月１日現在）

市初任給（地域手当含む）（月額）

保育教諭・幼稚園教諭、司書

大　卒　　２５３，０００円

短大卒　　２３４，９６０円

消防職

大　卒　　２５９，６００円

短大卒　　２４２，０００円

高　卒　　２２８，１４０円

※卒業後、直ちに採用された場合の初任給です。

※最終学歴を取得した後に職務経験等のある場合は、一定の基準により加算した額が初任給となります。

勤務時間・休暇

勤務時間　**保育教諭・幼稚園教諭、消防職**
シフト勤務（原則７時間４５分）
※　消防職は交替勤務有

司書
８：３０～１７：１５（休憩１時間）
※　勤務部署による

休　　日　土・日曜日、国民の祝日、年末年始
※　勤務部署による

休　　暇　年次有給休暇、療養休暇、特別休暇（結婚、慶弔、産前産後、暑中、育児についての休暇等）、介護休暇など

昇給

年１回（１月）

勤務地

秦野市内の庁舎など（こども園、幼稚園、図書館、消防署など）

手当・賞与

扶養手当(月額)　配偶者：　３，０００円
子：１１，５００円 等

住居手当(月額)　賃　借：２９，６００円（上限）など

通勤手当　公共交通機関(期間毎)：定期代等
自家用車等(月額)：距離に応じた額

期末勤勉手当(賞与)　年間支給率４.６月

その他手当　時間外勤務手当など

Q　年次有給休暇は、何日与えられますか？

A　年次有給休暇は、年度ごとに２０日付与され、使用しなかった日数は、翌年度に２０日を限度に繰り越すことができます。なお、新採用職員であっても入庁した年から付与されます。

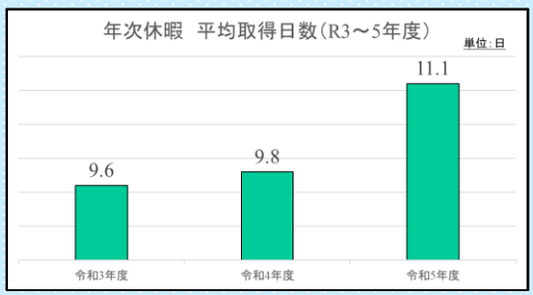

Q　暑中休暇は、何日与えられますか？

A　暑中休暇は、職員の健康保持及び公務効率の維持・向上を目的として、心身ともにリフレッシュできるよう、毎年６月から１０月の間に７日間取得できる休暇です。

また、取得に際しては各職員がワークライフバランスを確保できるようにため、通常の土日や祝日と連続して取得することを推奨しています。

Q　残業（時間外勤務）は、どのくらいありますか？

A　配属される部署によって異なりますが、どの部署にも忙しい時期があります。なお、市役所全体の月あたりの平均時間外勤務は約14時間となっています。

最近では働き方改革の一環として、業務の効率化や各種手続きの電子化、AIを活用したシステムの導入などのほか職員の状況によって時差勤務を取り入れるなど、各職員が働きやすい環境づくりにも力を入れています。

Q　結婚や出産 ・子育てなど家庭生活と仕事の両立のための支援はありますか？

A　秦野市では「子育てを支援する職員行動計画」を策定し、子育てしながらも働きやすいと実感できる職場環境づくりに取り組んでいます。

具体的には、結婚した際は連続した６日間の休暇を取得することできることや、産前産後の休暇、配偶者の分べん、子どもが３歳になるまで取得可能な育児休業（男女とも取得可）、介護休暇などの制度が充実しています。

また、育児休業から復帰した後も、１日２時間の範囲内で勤務時間の一部を休業することができる「部分休業」や子の養育や看護のための休暇（学校行事や学級閉鎖などの際に利用可）などがあり、職員が長く安心して働ける環境づくりに力を入れています。

研修・健康管理（福利厚生）

研修

多様化・複雑化する行政需要や新たな課題に主体的かつ迅速に対応し、成果を出しうる職員を育成するため、総合的な体系に基づき、さまざまな職員研修を実施しています。

階層別研修

各職層に求められる能力向上を図るため、階層別の研修を実施しています。

「ダイアログ（対話）」を中心に、講義型の研修のように「聴いて終わる」のではなく、グループの中で「話を聴き、積極的に考える」ことにより「自ら考える力」を養い、また、「相互学習」により多くの「気づき」を促す内容となっています。

また、インターネットを活用した動画研修など、ＩＣＴを活用した取組みも進めています。

消防学校での基礎研修

消防職員に採用されると最初に県の消防学校に入校します。

月曜から金曜までの宿泊研修により、心身ともに消防士として必要な基礎教育を６か月受講します。

新採用職員教育担当者制度

職場の先輩職員が１年間マンツーマンで新採用職員の育成・指導に当たる「教育担当者制度」を取り入れています。

新採用職員が早く職場に慣れ、仕事の目的を理解し、業務を円滑に遂行するために、先輩職員が職務のノウハウや心構え等を指導しています。また、身近な相談相手として、精神的な支えとしての役割も果たしています。

福利厚生

健康維持・管理

職員が健康に働けるよう、定期健康診断の実施や人間ドック受診費用の補助に加え、保健師による健康相談や臨床心理士によるメンタルヘルス相談など、健康増進を目的とした各種事業を行っています。

また、健康診断の結果から生活習慣病のリスクが認められた職員には、特定指導を勤務時間中に受けられるようにすることで、予防プログラムを受けやすくするなど、積極的に健康維持に取り組んでいます。

職員互助会（秦和会）

会員及びその家族の親睦、扶助及び元気回復を図ることを目的として、秦野市の市制施行日である昭和３０年１月１日に発足し、今年で７０年を迎えました。広報誌の発行、各種給付事業(結婚や出産、子どもの入学、卒業、映画やスポーツ観戦へのチケット補助、宿泊補助など)やクラブ活動への補助、バス旅行や文化教室を実施しています。

Ｑ　職員間の交流にはどのようなものがありますか？

Ａ　互助会である「秦和会」では職員やその家族で楽しむバス旅行や文化教室などを実施しています。

また、野球、陸上、テニス、オフロードバイク、バレー、サッカーなどさまざまなクラブ活動があり、活発に職員同士の交流が行われています。

秦和会事業
「バスツアー キッザニア東京」

野球部、令和６年に県代表として
全国大会に出場

人事制度

配属・異動

毎年４月に定期人事異動を行っており、司書のような専門職を除いて、原則的に３～５年のジョブローテーションにより、早い段階で幅広い経験を積むことができます。また、人事異動の際に各職員が自分のやってみたい仕事や、配慮すべきことなどを申告できる意向申告制度もあり、各職員の状況に応じ、自らが歩んでいきたい道を選択できる人事制度を進めています。

自己申告制度

人事管理、能力開発の効果的な手法として希望する職場を申告できる自己申告制度を運用しています。

ジョブ・ローテーション

職員の能力開発のために、原則的に３～５年で定期的に職務の異動を行い、職場経験などで蓄えた知識に応用を効かせて課題に挑戦できる職員づくりに取り組んでいます。

昇任

秦野市の職制は１級から８級までとなっており、一般的な昇任は、次のとおりです。

また、中堅職員以上は必要な専門知識をマスターし、応用力を発揮しているか、管理監督者として、部下の育成に主眼を置いたきめ細かい指導を実践しているかなど、配置、昇任など人事のあらゆる場面において、能力実証主義を基本としています。

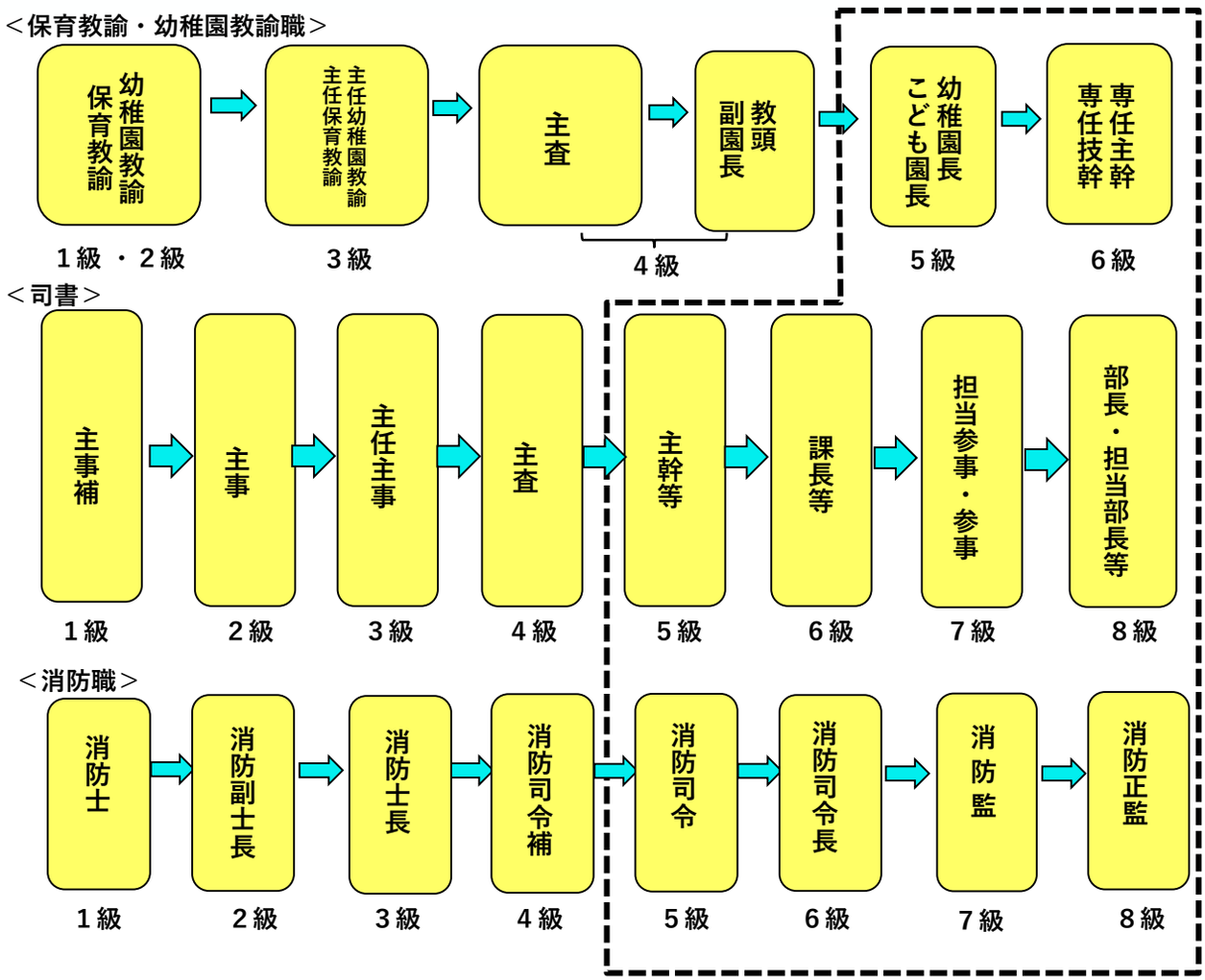

60歳で役職定年

秦野市公式SNSをご利用ください

秦野市職員採用の最新情報は
「秦野市採用情報Ｘ」で取得できます！

採用試験の実施情報や合格発表等の更新状況を「**秦野市職員採用情報Ｘ**」でお知らせします。
採用試験の情報について、更新状況をいち早く知りたい方は、ぜひ「フォロー」してください！

○ **使用するアカウント**
秦野市職員採用情報（@hadano_saiyou）

○ **提供する情報**
秦野市ホームページにおける職員採用試験や説明会の情報等

ほかにも・・・

秦野市公式YouTube・LINE

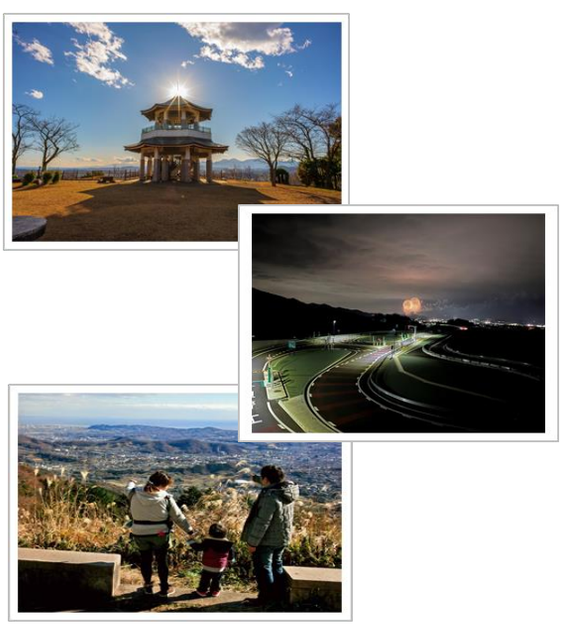

秦野市公式YouTube
「はだのモーピク」

秦野市公式LINE

令和７年度　秦野市職員採用試験（中期）募集要項

【受験申込期間】
令和７年７月１日（火）～３１日（木）

１　職種、職務内容及び採用予定人員

職種・試験区分	採用予定日	職務内容	採用予定人員
保育教諭・幼稚園教諭職	令和８年４月１日以降採用	こども園の保育教諭・幼稚園の幼稚園教諭の職務に従事	５名程度
司書		図書館等における司書の職務に従事	若干名
消防職		消防本部及び消防署に勤務し、消防業務、救急救命業務等の消防行政の執行に関する職務に従事	若干名

※職種・試験区分の複数の申込はできません。また、採用予定人員は変更することがあります。

２　受験資格等

職種・試験区分	受験資格等（※）	
保育教諭・幼稚園教諭職	平成９年４月２日以降に生まれた方	保育士及び幼稚園教諭の両方の資格を有する方（令和８年３月までの取得見込みを含む） ※保育士資格は、神奈川県の国家戦略特別区域限定保育士の登録を受けている（令和８年３月までの登録見込みを含む）方を含む
司書	昭和５６年４月２日以降に生まれた方	司書の資格を有する方（令和８年３月までの取得見込みを含む）
消防職	平成１１年４月２日から平成２０年４月１日までに生まれた方	

※全職種・試験区分共通

(1)　地方公務員法第１６条に規定する欠格条項に該当する方は受験できません。
（以下はその内容です。）

ア　拘禁刑以上の刑に処せられ、その執行を終わるまで又はその執行を受けることがなくなるまでの方
イ　秦野市職員として懲戒免職の処分を受け、その処分の日から２年を経過しない方
ウ　日本国憲法施行の日以後において、日本国憲法又はその下に成立した政府を暴力で破壊することを主張する政党その他の団体を結成し、又はこれに加入した方

(2)　外国籍の方も受験できます。ただし、令和８年４月１日において就労が制限される在留資格の方は、採用されません。

３　試験日時、会場及び内容

	第１次試験			最終試験		
	保育教諭・幼稚園教諭職	司書	消防職	保育教諭・幼稚園教諭職	司書	消防職
試験日時	【全職種】 （1日目）令和7年8月17日(日)、18日(月) 9：00から11：30、13：00から17：00まで ※受付票発行時に受験日時をお知らせします。 （2日目）令和７年9月14日(日) 着席時刻：9:00			令和７年10月15日(水)及び16日(木)(予定)	令和７年10月14日(火)(予定)	令和７年10月10日(金)(予定)
				※集合時刻は受験者毎に指定します。		
試験会場	(1日目)教育庁舎３階会議室 (2日目)秦野市立本町中学校			別途お知らせします。		
試験内容	(1日目)個別面接 (2日目)総合適性検査 記述試験 適性検査 ※終了時刻：12:30頃		(1日目)個別面接 (2日目)総合適性検査 記述試験 適性検査 体力試験 ※終了時刻：15:00頃	実技試験 個別面接	個別面接	

※　第1次試験は1日目と2日目の両方を受験する必要があります。
どちらかを欠席された場合には受験を辞退したこととして取り扱います。

※　最終試験後、合格者に対して健康診断を実施します。

４　受験申込方法

※必ず次の(1)～(3)の全ての手続きを行ってください。

<table>
<tr><td rowspan="2">(1)</td><td rowspan="2">電子申請

<市ホームページ></td><td>市ホームページの「職員採用（保育教諭・幼稚園教諭職、司書、消防職）」のページから、神奈川電子自治体共同サービス（e-kanagawa電子申請）により、申請してください。

※申込方法は、市ホームページ「職員採用（保育教諭・幼稚園教諭職、司書、消防職）」のページにある「受験申込、書類作成マニュアル申込」をご覧ください。

※「保育教諭・幼稚園教諭職及び司書」と「消防職」とでは申込ページが違いますので、ご注意ください。

※電子申請の申込には、電子申請利用申込（利用者登録）と採用試験受験申込の両方が必要です。電子申請利用申込（利用者登録）だけでは受験が申込まれませんので、ご注意ください。</td></tr>
<tr><td>【申込期間】
令和７年７月１日（火）午前９時～７月３１日（木）午後５時
※申込期間内は２４時間申込みできます。</td></tr>
<tr><td rowspan="2">(2)</td><td rowspan="2">受付票発行</td><td>受付票発行のお知らせをメールします。電子申請により発行された受付票を印刷し、第１次試験（１日目）の際に必ずお持ちください。</td></tr>
<tr><td>【発行予定】
令和７年８月７日（木）までに発行</td></tr>
<tr><td>(3)</td><td>第１次試験（１日目）
申込書類の提出</td><td>①提出書類：申込書、エントリーシート、受験票
【各書類の作成方法】
７月１日（火）より電子申請システムにて作成及び出力いただけます。
なお、「申込書」と「エントリーシート、受験票」はそれぞれ作成する手続きが異なりますのでご注意ください。
<table>
<tr><th>書類</th><th>電子申請手続き名</th></tr>
<tr><td>申込書</td><td>令和７年度秦野市職員採用試験（中期）受験申込
※申込にあわせて作成されます。</td></tr>
<tr><td>エントリーシート</td><td rowspan="2">令和７年度秦野市職員採用試験（中期）エントリーシート、受験票作成

※市ホームページ「職員採用（保育教諭・幼稚園教諭職、司書、消防職）」のページから神奈川電子自治体共同サービス（e-kanagawa電子申請）により、作成してください。

※「保育教諭・幼稚園教諭職及び司書」と「消防職」とでは申込ページが違いますので、ご注意ください。</td></tr>
<tr><td>受験票</td></tr>
</table>
②受験する本人が、①の書類と受付票を直接申込受付の会場に持参してください（受付後、個別面接を行います）。

※提出された申込書とエントリーシートはお返ししません（不備がないようご注意ください）。

【申込受付日】
令和７年８月１７日（日）又は１８日（月）のうち、指定した日時</td></tr>
</table>

注意事項

ア　申込書類に必要事項の記載等がない場合及び受付期間以外の申込みはできません。
イ　申込後の「職種・試験区分」の変更はできません。
ウ　申込時は、卒業（見込）証明書、成績証明書、資格取得証明書等の添付は不要ですが、最終合格決定後に提出していただきます。

５ 試験方法

<table>
<tr><th>試験名</th><th>試験概要</th><th>保育教諭・
幼稚園教諭職</th><th>司書</th><th>消防職</th></tr>
<tr><td>個別面接
（第１次試験）</td><td>※第１次試験（１日目）として、個別面接を行います。
（時間　１０分程度）</td><td colspan="3">第1次試験
（1日目）</td></tr>
<tr><td>総合適性検査</td><td>文章読解力、数的能力、論理的思考能力、人文・社会・自然に関する一般知識、基礎英語に関する択一式の筆記検査です。
（試験時間　６０分間）</td><td colspan="3" rowspan="3">第1次試験
（2日目）</td></tr>
<tr><td>記述試験</td><td>秦野市職員採用試験を受験する意欲等に関して記述する試験です。
（試験時間　６０分間）</td></tr>
<tr><td>適性検査</td><td>択一式の筆記検査です。（時間　３５分程度）</td></tr>
<tr><td>体力試験</td><td>筋力・瞬発力・持久力等の職務遂行に必要な体力を測定する試験です。</td><td></td><td></td><td>第1次試験
（2日目）</td></tr>
<tr><td>実技試験</td><td>ピアノ演奏、保育実技、その他職務遂行上必要な技術についての試験です。</td><td>最終試験</td><td></td><td></td></tr>
<tr><td>個別面接
（最終試験）</td><td>（時間　１５分程度）</td><td colspan="3">最終試験</td></tr>
</table>

６ 持参品（第１次試験（２日目））

・筆記試験中は、受験票、筆記用具（鉛筆、シャープペンシル、消しゴム）、腕時計（ただし、辞書・電卓・端末等の機能があるものや、それらの機能の有無が判別しづらいものは不可）のみ机上に置くことができます。

・上履き、靴を入れる袋(下駄箱は使用できません)を用意してください。

・消防職を受験する方は、体力試験を行いますので運動のできる服装、屋内用運動靴（上履きとの兼用可）もあわせて持参してください。

・熱中症予防のため飲料水等を持参してください。

７ 合格通知方法

第１次試験の結果	秦野市ホームページの「職員採用（保育教諭・幼稚園教諭職、司書、消防職）」のページで、合格者の受験番号及び最終試験の場所、集合時刻等をお知らせします。なお、合格者には、別に最終試験の案内文書を送付します。 （発表予定日　令和７年９月末）） 第１次試験は、１日目と２日目の両方の結果から判定します。個別（１日目のみ、２日目のみ）での合格発表はありません。
最終試験の結果	合否にかかわらず文書で通知します。（10月下旬予定）

８ 合格から採用まで

(1)　最終合格者は、採用候補者名簿に成績順に登載し、職員の欠員等の状況に応じて採用を決定します。

(2)　採用予定日は、令和８年４月以降です。※既卒者は状況により、その前に採用される場合があります。

(3)　採用候補者名簿は、最終試験合格発表の日から１年を経過すると失効します。

(4)　保育士及び幼稚園教諭、司書の資格が取得できない等、受験資格がないことや申込内容等が正しくないことが明らかになった場合、合格は取り消します。

９ 【参考】令和6年度試験実施結果

職種・試験区分	受験者数	最終合格者数
保育教諭・幼稚園教諭職	7	6
消防職	47	9

※　司書の募集はありませんでした。